HK2012 压力传感器

2.0

◆典型应用

无腐蚀性的气体、液体压力测量

◆技术参数

工作电压：	5±0.25	VDC
输出电压：	0.5～4.5	VDC/5V
工作电流：	≤10	mA
工作压力：	0～2.5	MPa
过载压力：	3.5	MPa
破坏压力：	5.0	MPa

工作温度：	-20～105	℃
测量精度：	±1.0	%FS
综合误差：	±3.0	%FS
防护等级	IP65	
响应时间：	≤10	ms
循环寿命：	1,000,000	pcs

◆输出曲线

Vout=VCC*(0.32*P+0.1),VCC=5.0V,P为当前压力，单位MPa

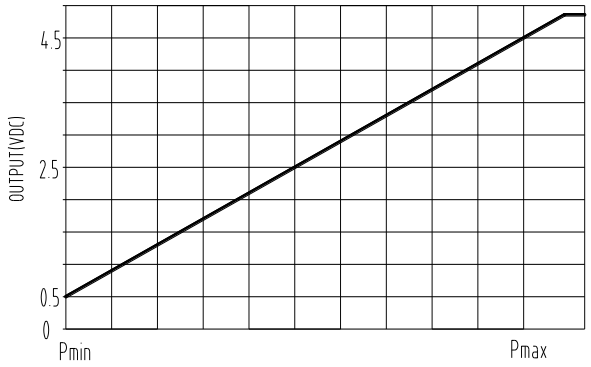

P（MPa）	Vout(VCD)
0	0.500
1.25	2.500
2.5	4.500
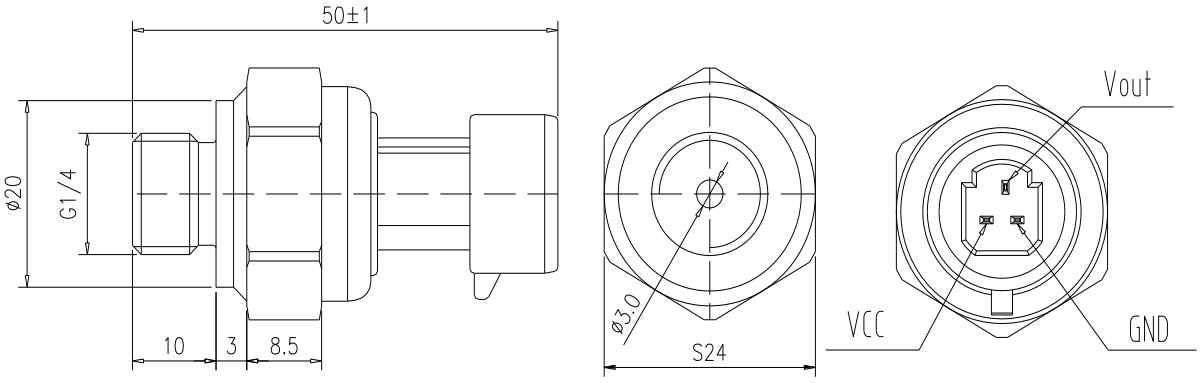
◆产品图示与尺寸